BENI.RU - Ваш стиль, Ваше Бени.

Телефоны: 8(495)679-86-58, 8(495)514-75-16;
E-mail: info@beni.ru;
Шоурум: Московская обл., Одинцовский р-н, деревня Малые Вязёмы, Петровский проезд, 5.

Ручка раздельная RCH 34269

цена по запросу

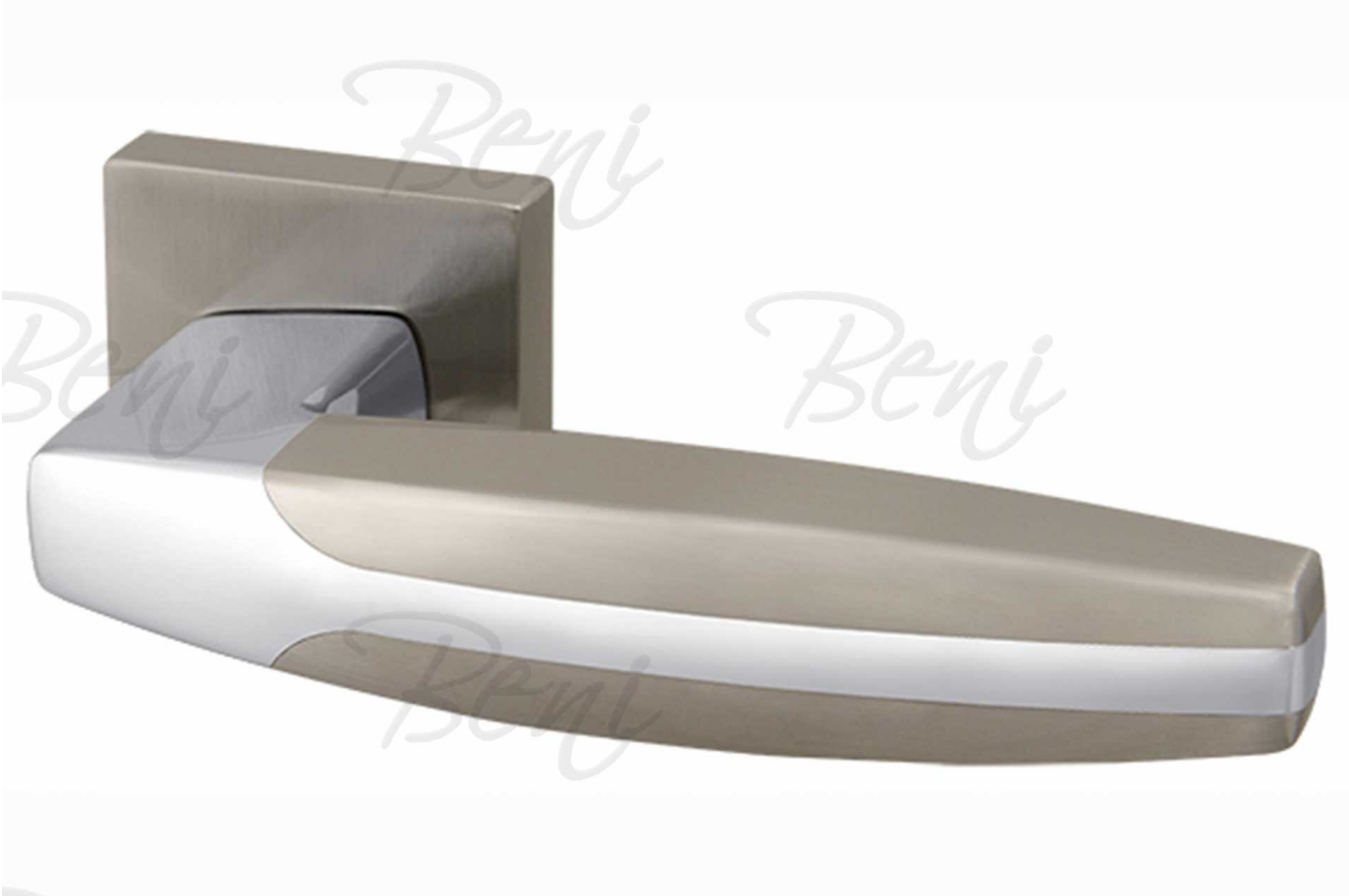

Описание

Производитель
ARMADILLO
Страна
Китай
Вес
1437 г
Цвет
Матовый никель/хром/матовый никельПри разработке Armadillo URBAN, мы черпали вдохновение в мегаполисах мира и попытались передать современные тенденции стиля хайтек. Слоган коллекции "BIG CITY LIFE" - жизнь в мегаполисе. Каждая ручка в коллекции имеет уникальное название со своей историей и легендой. Хит нашей коллекции - яркая, как радуга, ручка ARC. Можете вписать ручку ARC в интерьер или же построить его вокруг нее. Крепление TURN&SET удобно для самостоятельной установки и дает возможность замены на любую другую ручку серий Classic или Urban.

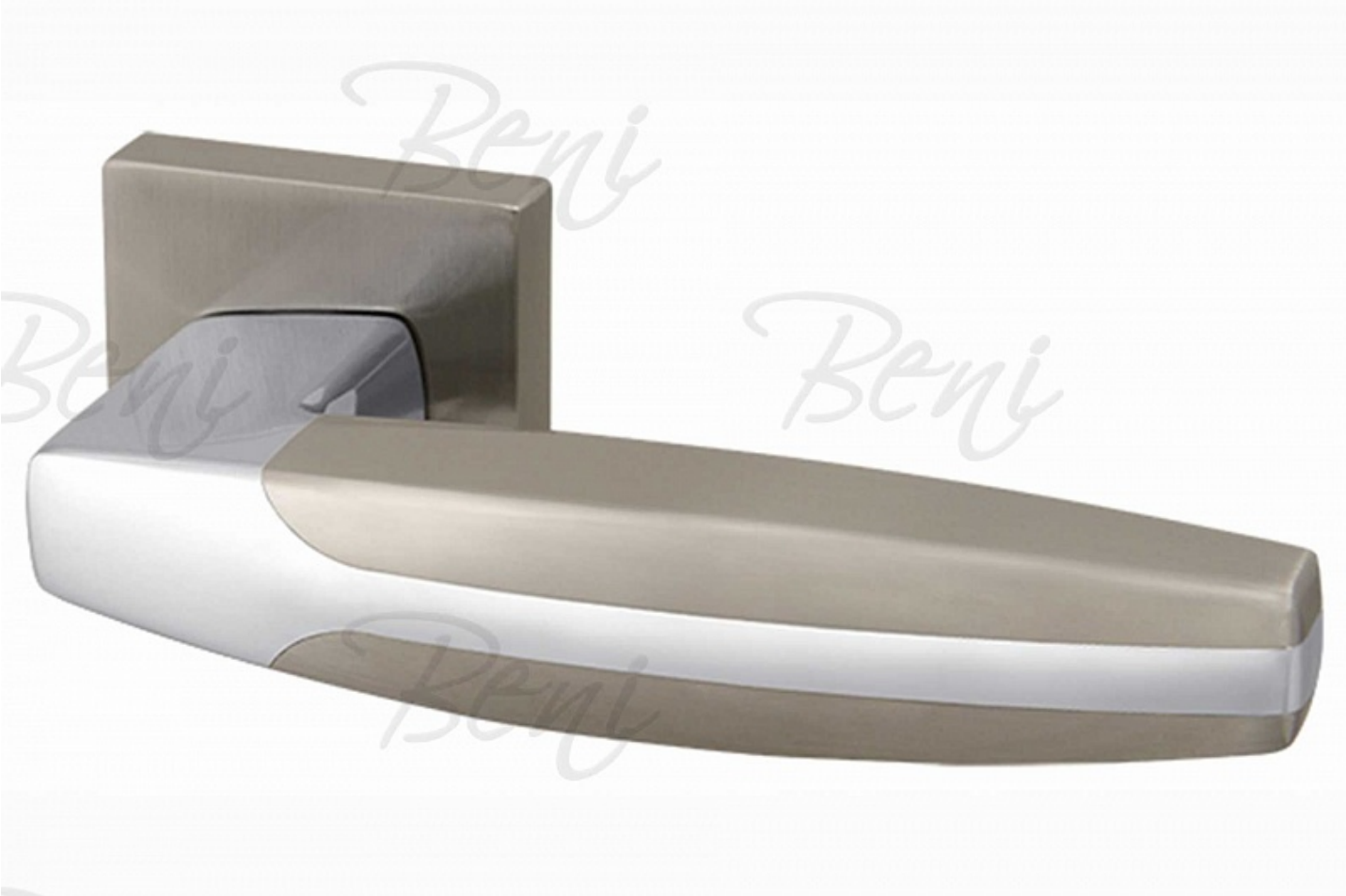

BENI.RU - Ваш стиль, Ваше Бени.

Телефоны: 8(495)679-86-58, 8(495)514-75-16;
E-mail: info@beni.ru;
Шоурум: Московская обл., Одинцовский р-н, деревня Малые Вязёмы, Петровский проезд, 5.

BENI.RU - Ваш стиль, Ваше Бени.
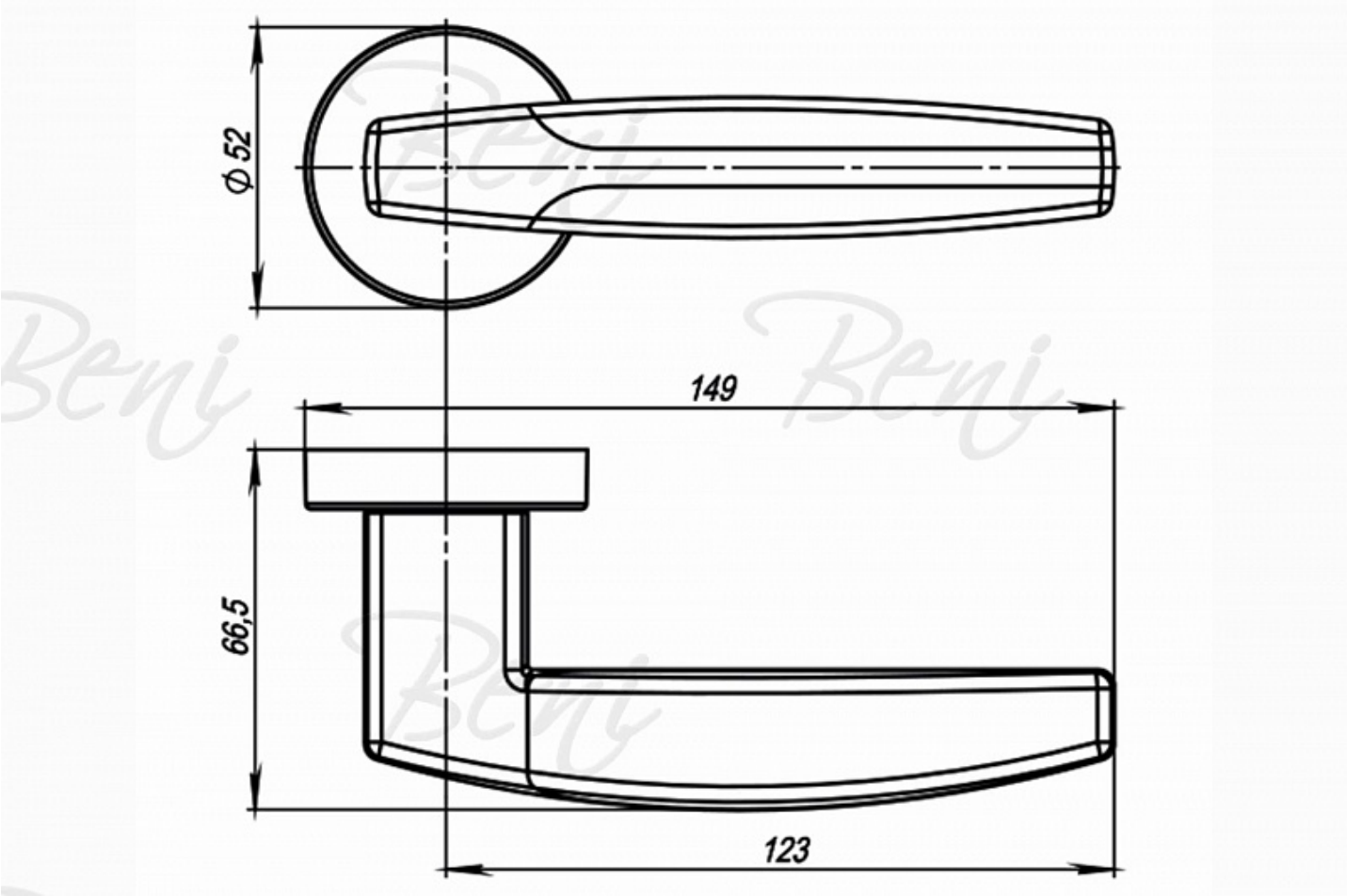
Телефоны: 8(495)679-86-58, 8(495)514-75-16;
E-mail: info@beni.ru;
Шоурум: Московская обл., Одинцовский р-н, деревня Малые Вязёмы, Петровский проезд, 5.